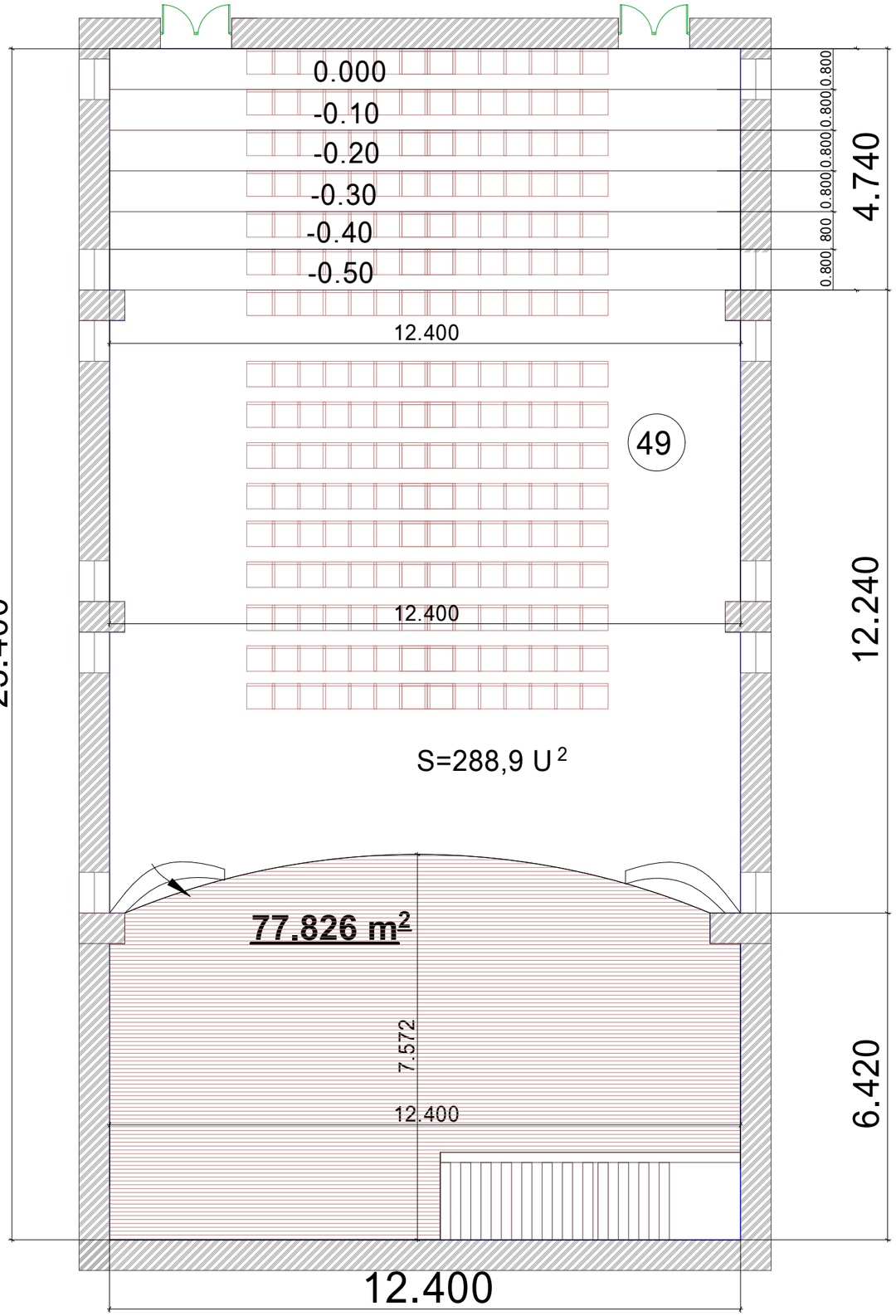

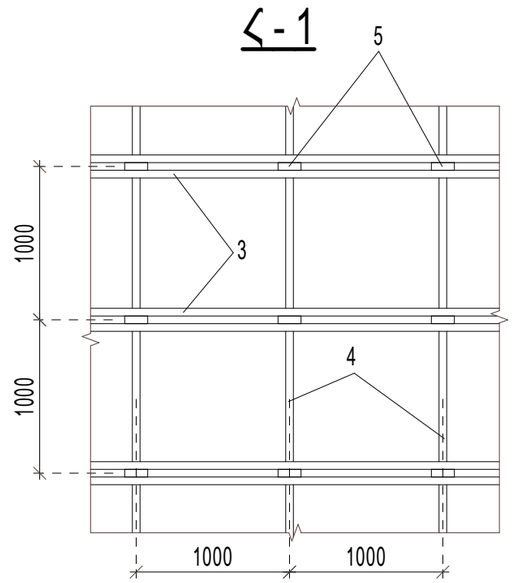

ԲԵՄԻ ՓԱՅՏՅԱ ԿՈՆՍՏՐՈՒԿՑԻԱ + 0.90

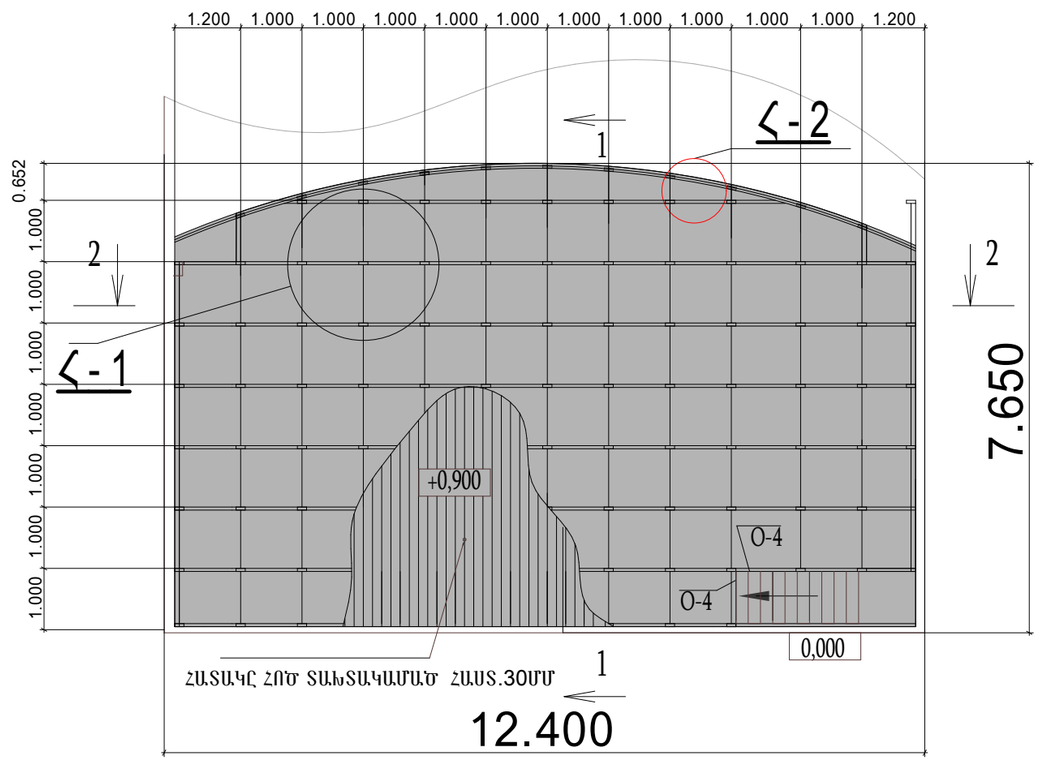

	Երևան քաղաքի Շենգավիթ վարչական շրջանի Ա.Տիգրանյանի անվան երաժշտական դպրոցի հիմնանորոգման նախագիծ			ՊԱՏՎԵՐ № «ԵՔ-ՊԸԱՇՁԲ-13/62»		
			Ճարտարապետաշինարարական	Փուլ	Թերթ	Թերթեր
ՏՆՕՐԵՆ	Լ. ԳՐԻԳՈՐՅԱՆ			ԱՆ	ՃՇ-10	17
ՆԱԽԱԳԾԵՑ	Վ.ԹՈՒՄԱՆՅԱՆ		ԲԵՄԻ ՓԱՅՏՅԱ ԿՈՆՍՏՐՈՒԿՑԻԱ	«Թ.Ա.Հ.Գ.Գրիգ» ՍՊԸ		